ОПОВЕЩАТЕЛИ ОХРАННЫЕ (ПОЖАРНЫЕ)

«ГНОМ»

ПАСПОРТ

31.6-338888041-008.003 ПС

1. Назначение

1.1 Оповещатели охранные (пожарные) (светозвуковые, наружные) **«ГНОМ» («ГНОМ-1», «ГНОМ-2», «ГНОМ-5»)** (далее - оповещатели**)** предназначены для подачи световых и звуковых сигналов в системах тревожной сигнализации (охранной, пожарной, газовой и др.) помещений, зданий и сооружений.

1.2 Оповещатели предназначены для непрерывной (круглосуточной) работы внутри помещений (тип А ДСТУ EN 54-3) или на открытом воздухе (тип В ДСТУ EN 54-3) и обеспечивают выдачу светового и звукового сигналов при нарушении зоны охраняемого объекта, пожаре и др.

1.3 Оповещатели предназначены для работы с приборами приемо-контрольными (ППК).

2. Конструкция и принцип работы

2.1 Оповещатель выполнен в металлическом корпусе, имеющем основание и кожух.

2.2 На основании расположены плата с электронными компонентами и клеммные колодки для подключения питания и контактов несанкционированного доступа («тампер»).

2.3 Исполнительными элементами оповещателей являются:
- светодиоды – источник светового сигнала;
- пьезоизлучатель – источник звукового сигнала.

2.4 Оповещатели выдают световой и звуковой сигналы при подаче на них напряжения питания.

2.5 На передней части кожуха оповещателей может быть размещена информационная надпись (например, **«ПОЖЕЖА», «ТРИВОГА», «ГАЗ, НЕ ВХОДЬ»** и др.) выполненная на русском, украинском и (или) английском языках или пиктограмма.
Содержание информационной надписи (пиктограммы) оговаривается при заказе продукции.

3. Общие указания

3.1. При покупке оповещателя проверить:
- отсутствие повреждений корпуса;
- наличие штампа ОТК в паспорте.

4. Комплектность поставки

4.1 Оповещатель **«ГНОМ» («ГНОМ-1», «ГНОМ-2», «ГНОМ-5»);**

4.2 Паспорт – на единичные поставки и на партию - от 10 шт.

5. Свидетельство о приемке

5.1 Оповещатели соответствуют ТУ У 31.6-33888041-008: 2015 и признаны годными для эксплуатации.

Дата выпуска _____

Контролер ОТК _____

6. Меры безопасности

6.1 По способу защиты человека от поражения электрическим током оповещатели **«ГНОМ-1», «ГНОМ-2»** относятся к III классу защиты по ГОСТ 12.2.007.0-75;
Оповещатели **«ГНОМ-5»** – к классу защиты 0I по ГОСТ 12.2.007.0-75.

6.2 При работе с оповещателями **«ГНОМ-1», «ГНОМ-2»** нет опасности поражения электрическим током.

6.3 К работе по монтажу, установке, проверке, обслуживанию и эксплуатации оповещателей **«ГНОМ-5»** допускаются лица, ознакомленные с правилами техники безопасности при работе с электрическими устройствами напряжением до 1000 В.

6.4 **ВНИМАНИЕ!** Оповещатель **«ГНОМ-5»** должен быть обязательно заземлен.

6.5 ЗАПРЕЩАЕТСЯ ОТКРЫВАТЬ КРЫШКУ КОРПУСА ОПОВЕЩАТЕЛЯ «**ГНОМ-5**» НЕ УБЕДИВШИСЬ, ЧТО ИЗДЕЛИЕ ОТКЛЮЧЕНО ОТ СЕТИ ЭЛЕКТРОПИТАНИЯ!

6.6 Монтаж и демонтаж оповещателя **«ГНОМ-5»** проводить при отключенном напряжении питания.

7. Технические данные

7.1 Технические параметры оповещателей приведены в таблице.

Таблица

Параметры		Значения		
		ГНОМ-1	**ГНОМ-2**	**ГНОМ-5**
1	Напряжение питания, В	(12+-3)	(24+4-3)	(220+22-33)
2	Потребляемый ток по входу «Сирена», мА, не более*	200	100	30
3	Потребляемый ток по входу «Светодиод», мА, не более*	10	6	35
4	Уровень звукового давления, дБ, не менее*	95	95	90
5	Габаритные размеры «Д х Ш х В», не более, мм (см. приложение 1)	125 х 110 х 50		
6	Степень защиты оболочки	IP53		
7	Диапазон рабочих температур, °С	от - 40 до + 55		
8	Масса, кг, не более	0,3		
9	Оповещатели сохраняют работоспособность в непрерывном круглосуточном режиме			
10	Средняя наработка на отказ – не менее 20 000 часов.			
11	Оповещатели устойчивы к воздействию относительной влажности среды (95±3) % при температуре 35 ºС **			

*** Параметры указаны при номинальном напряжении питания**

**** При эксплуатации оповещателей в климатических условиях, отличных от указанных в таблице, оповещатели сохраняют работоспособность, но уровень звукового давления может быть ниже указанного в таблице.**

Акустические диаграммы направленности по уровню звукового давления приведены на рисунке.

Рисунок

8. Подготовка к работе и монтаж

8.1 Максимальное сечение подводимых проводов – 1,5 мм^2.

8.2 Конструкция оповещателей обеспечивает возможность их крепления в вертикальном положении на монтажную поверхность (шаблон для сверления крепежных отверстий см. приложение 2).

8.3 Окрыть кожух, открутив стопорный саморез.

8.4 Продеть кабель через отверстие в основании и подсоединить его к клемной колодке в соответствии с обозначением возле колодки.

8.5 Установить на плате джампер в положение:

1) **«2 В»** или **«12 В»** (оповещатель «ГНОМ-1»)

2) **«2 В»** или **«24 В»** (оповещатель «ГНОМ-2»)

в зависимости от напряжения, подаваемого на светодиод, индицирующий дежурный режим.

Примечание. Поставляется базовая модель: джампер стоит в положении «12 В» («24 В»). Положение джампера выбирается потребителем при установке оповещателя.

8.6 В оповещателях «ГНОМ-1» («ГНОМ-2») предусмотрен двухступенчатый уровень громкости. Выбирается с помощью джампера, установленного на плате.

Примечание. Поставляется базовая модель с максимальным уровнем громкости.

8.7 Проверить работоспособность оповещателей путем подачи напряжения 12 В (2 В) или 24 В (2В) постоянного тока или 220 В переменного тока (в зависимости от модификации оповещателя) в соответствии с обозначениями возле клеммных колодок.

1) оповещатель «ГНОМ-1» (рисунок 2 приложения 1) («ГНОМ-2») (рисунок 3 приложения 1):

При подаче напряжения 12 В и 2 В (24 В и 2 В) (в зависимости от ППК) на клеммную колодку **«СВ.Д.»** должен светиться светодиод дежурного режима.
При подаче напряжения 12 В (24 В) на клеммную колодку **«СИРЕНА»** оповещатель должен выдать прерывистый световой и звуковой сигналы.

2) оповещатель «ГНОМ-5» (рисунок 4 приложения 1):

При подаче напряжения 220 В переменного тока на клеммную колодку **«СВ.Д.»** должны непрерывно светиться светодиоды.
При подаче напряжения 220 В переменного тока на клеммную колодку **«СИРЕНА»** оповещатель должен выдать прерывистый звуковой сигнал.

8.8 После подключения оповещателя зарыть кожух, закрутив стопорный саморез.
.

9. Гарантийные обязательства

9.1 Предприятие-изготовитель гарантирует соответствие оповещателей требованиям ТУ У 31.6-23389124.003: 2000 при соблюдении потребителем условий и правил хранения, транспортирования и эксплуатации.
9.2 Гарантийный срок эксплуатации – 18 месяцев со дня ввода оповещателей в эксплуатацию.
9.3 Гарантийный срок хранения - 2 года с момента изготовления оповещателей.
9.4 Гарантии не распространяются на оповещатели, имеющие повреждения и следы самостоятельного ремонта.

10. Сведения о ремонте

10.1 Ремонт оповещателя осуществляется предприятием-изготовителем.
10.2 Ремонт оповещателей, у которых не истек срок гарантии, осуществляется бесплатно.
10.3 На ремонт оповещатель предоставляется с письмом, в котором должны быть указаны:
- характер неисправности;
- место установки и условия эксплуатации оповещателя;
- контактный телефон и лицо, с которым можно общаться по вопросам ремонта.

11. Сведения об утилизации

11.1 Оповещатели не содержат в своем составе веществ и материалов, опасных для жизни и здоровья человека и окружающей среды, и не требуют специальных мер предосторожности при транспортировании, хранении и утилизации.

12. Контактная информация

Адрес предприятия-изготовителя: ЧП «СенКо»

03058, Киев, ул. Машиностроительная, 11, кв. 39
http://www.senko.com.ua

По техническим вопросам обращаться в техотдел:
тел. (044) 456 – 20 – 12

По вопросу ремонта обращаться на участок производства:
тел./факс (044) 456 – 07 – 20
По вопросам поставки изделий обращаться в отдел продаж:
тел. (044) 235-33-39, 538-16-28, 457-91-98
тел./факс (044) 401-04-85

Приложение 1

Габаритные размеры оповещателей «ГНОМ»

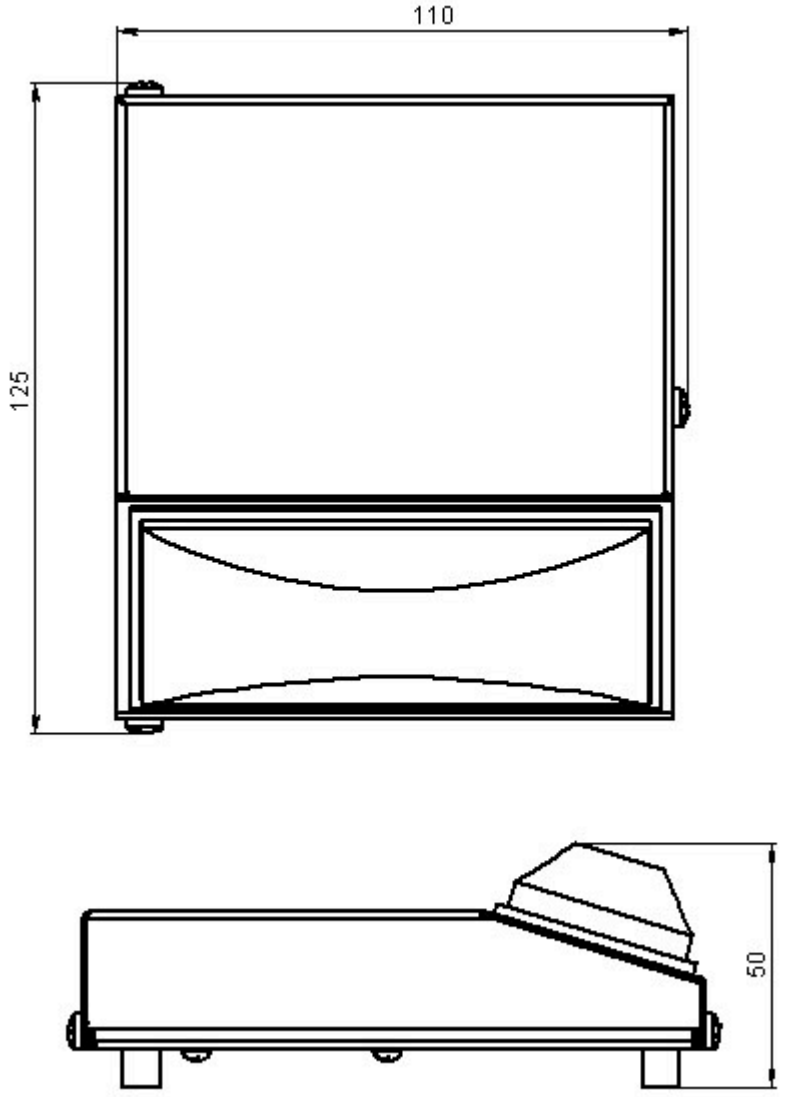

Рисунок 1

Продолжение приложения 1

Схема соединений оповещателя «ГНОМ-1»

Положение джампера J4

при замыкании контактов 2-3 дежурный режим 12 В (по умолчанию)
при замыкании контактов 1-2 дежурный режим 2 В

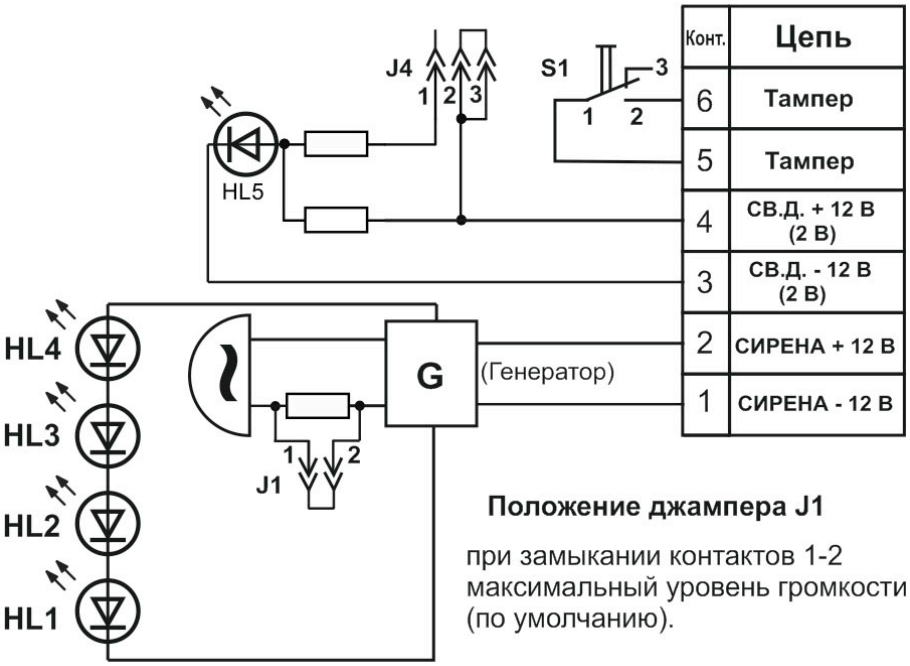

Положение джампера J1

при замыкании контактов 1-2
максимальный уровень громкости
(по умолчанию).

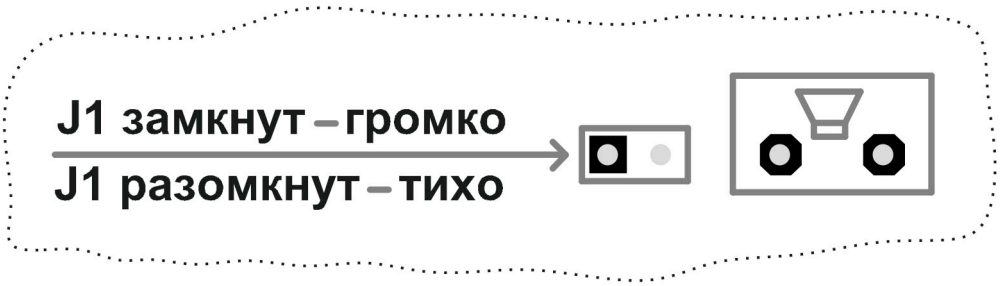

Рисунок 2

Продолжение приложения 1

Схема соединений оповещателя «ГНОМ-2»

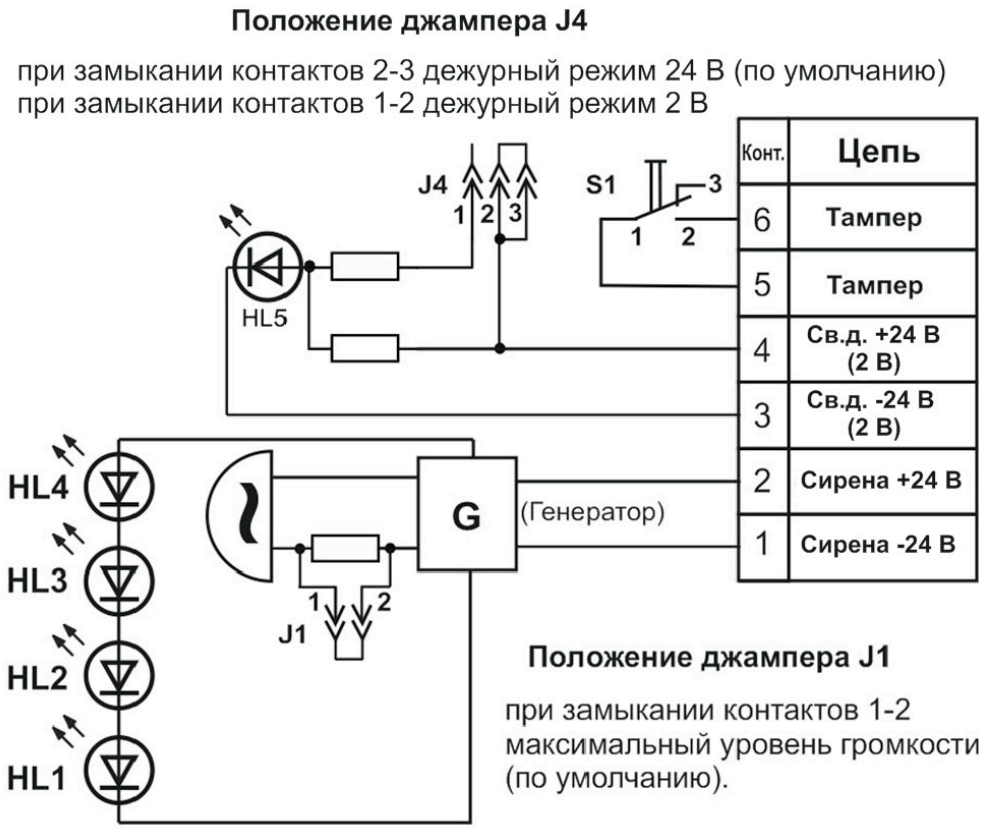

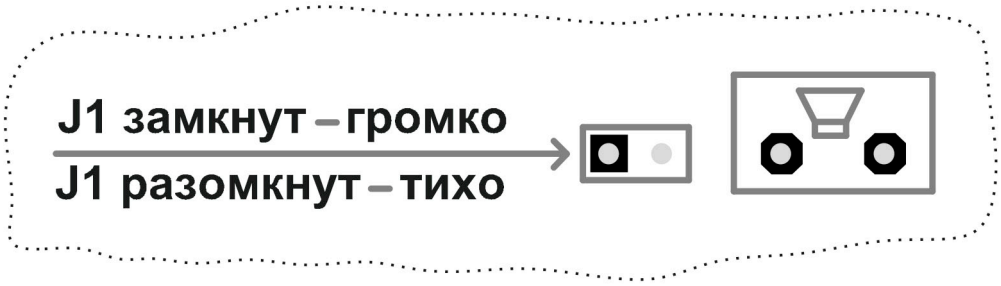

Рисунок 3

Схема соединений оповещателя «ГНОМ-5»

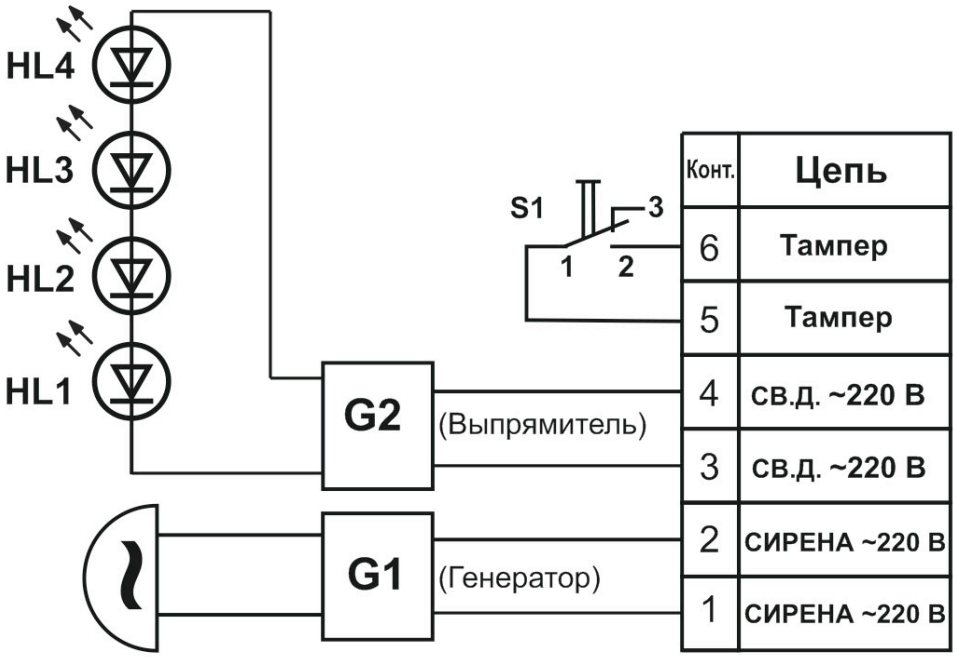

Рисунок 4

Приложение 2

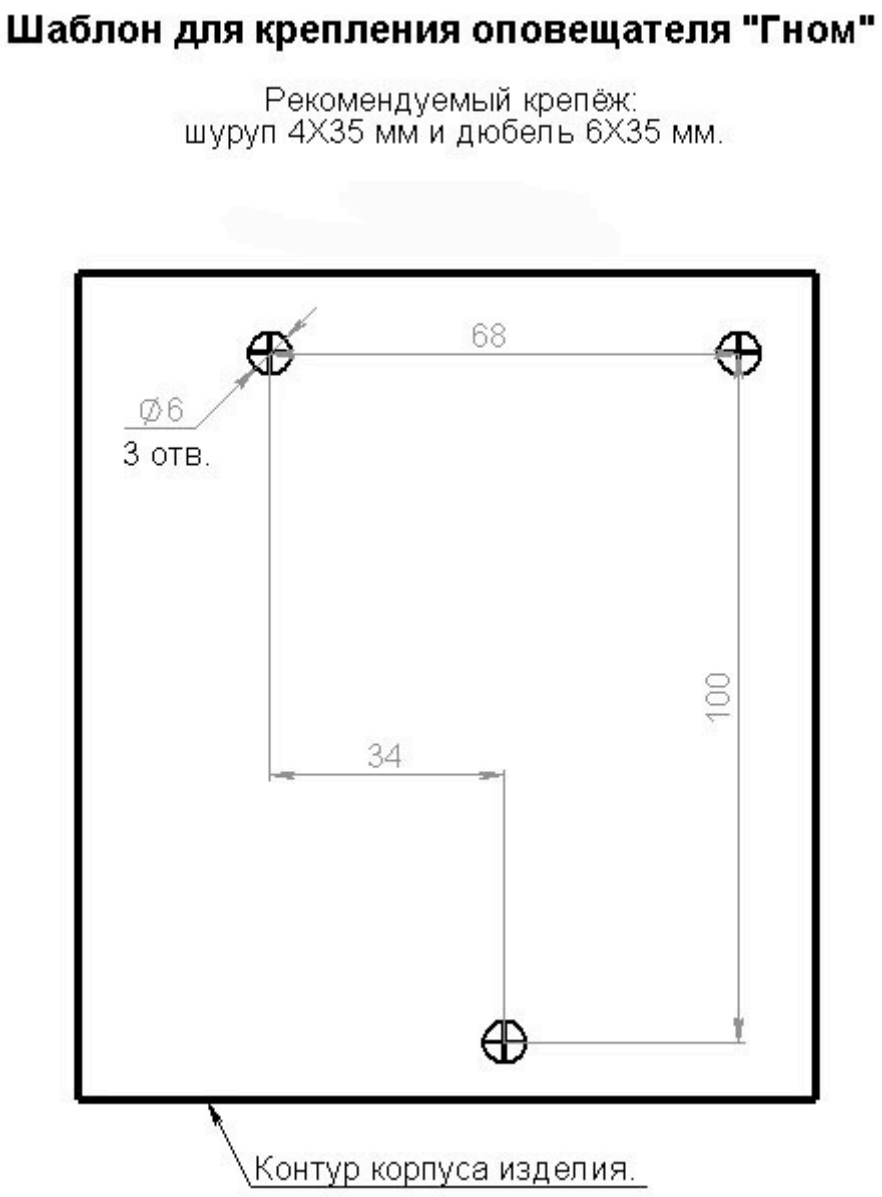

Рисунок