НАЗНАЧЕНИЕ

Блок вызова домофона **БВД-406СВ** (в дальнейшем - **БВД**) предназначен для работы в составе многоквартирных домофонов и видеодомофонов **VIZIT** (в дальнейшем - изделие).

БВД-406СВ - блок вызова с телекамерой цветного изображения.

В наименовании блока вызова используются буквенные обозначения:
С - телекамера цветного изображения;
В - объектив "Board".

Параметры телекамеры, установленной в блоке вызова, приведены в таблице 1.

Таблица 1

Параметры телекамеры	
Тип объектива	“Board”
Угол обзора по диагонали	120°
Система сканирования	CCIR
Система цветности	PAL
Разрешение	380 ТВЛ
Минимальная освещенность	0 Люкс (подсветка включена, расстояние до объекта - 0,5 м)
Функция День - Ночь	Есть
Выходное напряжение	1 Vp-p на нагрузке 75 Ом

УСЛОВИЯ ЭКСПЛУАТАЦИИ БВД

БВД с телекамерой цветного изображения - температура от минус **30** до плюс **45 °С**.
Относительная влажность - до **98%** при температуре **25°С**.
Условия эксплуатации устройств, подключаемых к **БВД** в составе домофона и видеодомофона, указаны в паспортах на эти устройства.
В качестве абонентских устройств могут быть использованы устройства торговой марки **VIZIT®**:
- устройства квартирные переговорные (**УКП**), кроме **УКП** серии **100**;
- мониторы **VIZIT-M** серии 400.
В качестве устройства блокирования двери могут быть использованы замки электромагнитные **VIZIT-ML400(S), VIZIT-ML300,** или аналогичные, имеющие сопротивление обмотки не менее **20 Ом**, и замки электромеханические, имеющие сопротивление обмотки не менее **10 Ом**.
Электромагнитные замки должны иметь цепи размагничивания и использоваться с контроллером ключей ТМ **VIZIT-KTM40** или **VIZIT-KTM600M**.

ОСНОВНЫЕ ТЕХНИЧЕСКИЕ ДАННЫЕ

Функции изделия

- Вызов абонента и звуковой контроль сигнала вызова при нажатии кнопки "🔔" на **БВД**.
- Звуковой сигнал вызова в мониторе.
- Дуплексная (громкоговорящая со стороны посетителя) связь между посетителем и абонентом.
- Дистанционное открывание замка входной двери.
- Звуковая сигнализация режима открывания замка входной двери.
- Видеоконтроль на экране монитора обстановки перед блоком вызова или телекамерой.
- Подсветка для телекамеры.

ТЕХНИЧЕСКИЕ ПАРАМЕТРЫ

Напряжение питания постоянного тока, **В**	**16...25**
Потребляемая мощность, **Вт**, не более	**3**
Габаритные размеры, **мм**, не более:	
- ширина	**95**
- высота	**150**
- глубина	**37**
Масса, **кг**, не более:	**0,4**

КОМПЛЕКТНОСТЬ

Блок вызова **БВД-406СВ**, шт.	**1**
Комплект принадлежностей, шт.	**1**
Паспорт, шт.	**1**
Коробка упаковочная, шт.	**1**

УКАЗАНИЯ МЕР БЕЗОПАСНОСТИ

В **БВД** нет напряжений выше **25 В**.
Выполните зануление БВД в соответствии с инструкцией, приведенной в приложении к паспорту.
Не производите монтажные и ремонтные работы при включенном изделии.

ПОРЯДОК УСТАНОВКИ

Перед установкой и монтажом **БВД** внимательно изучите схемы установки и соединений, приведенные на рисунках **1-6**.

На рисунке **1** показаны габаритные и установочные размеры **БВД**. На рисунке **2** показано крепление **БВД** на стене. Крепление **БВД** на стене производится шурупами и дюбелями из комплекта принадлежностей.

После установки **БВД** в его крепежные отверстия
установите заглушки из комплекта принадлежностей.

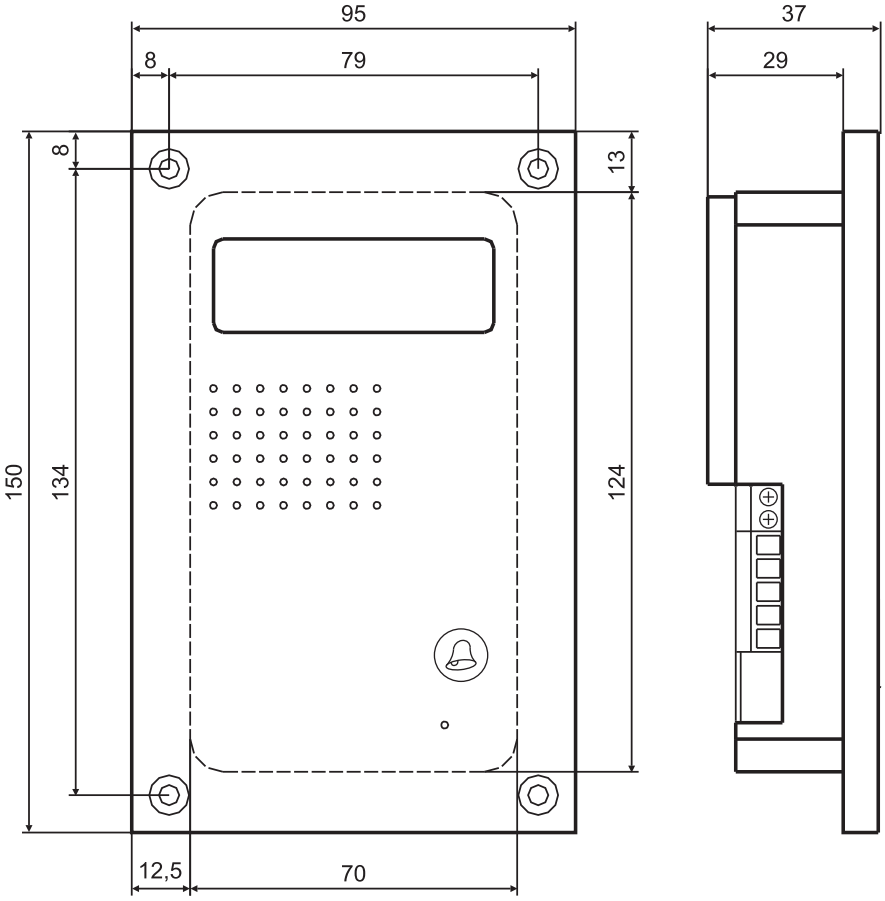

Рисунок 1 - Габаритные и установочные размеры
блока вызова БВД-406СВ

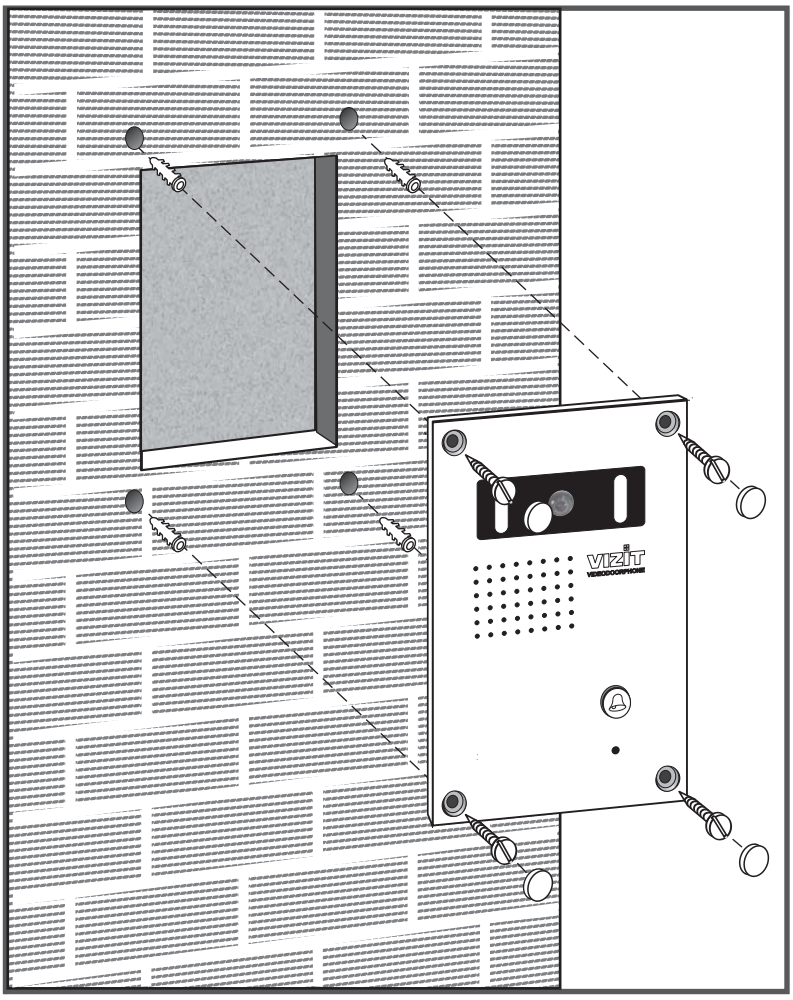

Рисунок 2 - Крепление блока вызова на стене

На рисунках **3** - **6** приведены схемы соединений БВД с мониторами **VIZIT-M403C, (VIZIT-M403CM, VIZIT-M402C**, **VIZIT-M402CM)**, **VIZIT-M430C**, **VIZIT-M456C** и другими устройствами.

Для уменьшения влияния на изделие внешних климатических факторов целесообразно **БВД** устанавливать в местах, защищенных от атмосферных осадков. В этом случае, значительно увеличивается надежность работы **БВД**.

ВНИМАНИЕ! Не допускается попадание на БВД атмосферных осадков в виде дождя или снега.

Запрещается использовать электромагнитные замки с сопротивлением обмотки менее 20 Ом и без цепей искрогашения и перемагничивания.

Запрещается использовать электромеханические замки с сопротивлением обмотки менее 10 Ом.

Для монтажа цепей следует использовать провода в соответствии с таблицей 2.

Таблица 2

Цепь		Максимальная длина, **м**		
Аудио	**БВД** ↔ монитор или **УКП**	**20**	**50**	**100**
Видео	**БВД** ↔ монитор	**20**	**50**	**100**
Питание	Блок питания ↔ **БВД** (без использования электромеханического замка)	**20**	**50**	**100**
	Блок питания (монитор) ↔ замок **VIZIT-ML400** (рисунок **4**)	**-**	**25**	**50**
	Блок питания (монитор) ↔ **БВД** ↔ замок **EL-301** (рисунки **3, 5, 6**)	**-**	**10**	**25**
Провод	Диаметр, **мм**	**0,3**	**0,5**	**0,8**
	Сечение, **мм²**	**0,07**	**0,2**	**0,5**

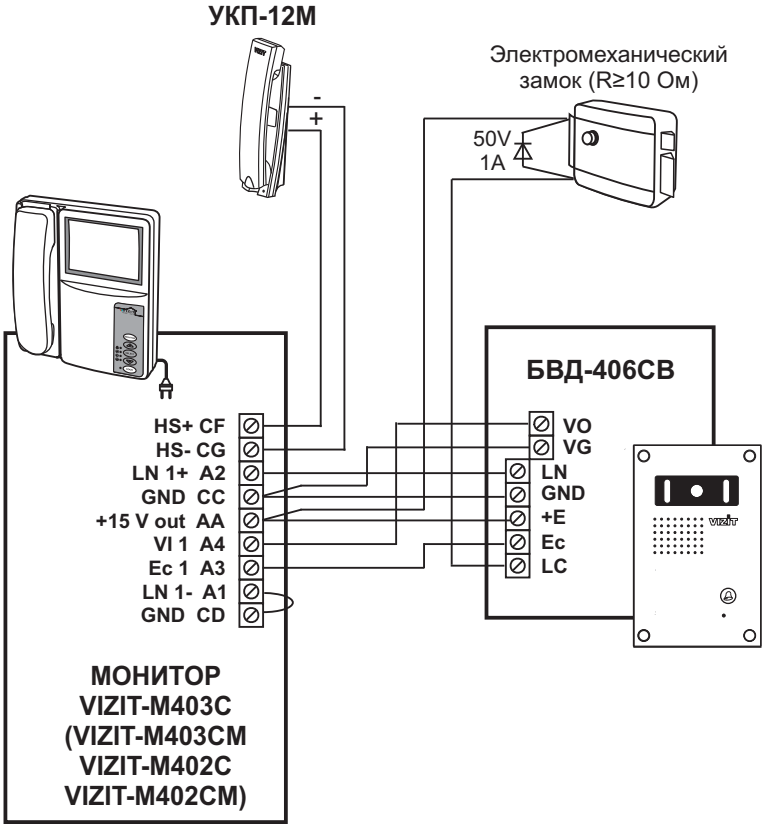

Рисунок 3 - Схема соединений **БВД-406СВ** с монитором **VIZIT-M403C (VIZIT-M403CM, VIZIT-M402C,VIZIT-M402CM)**, **УКП-12М,** и электромеханическим замком

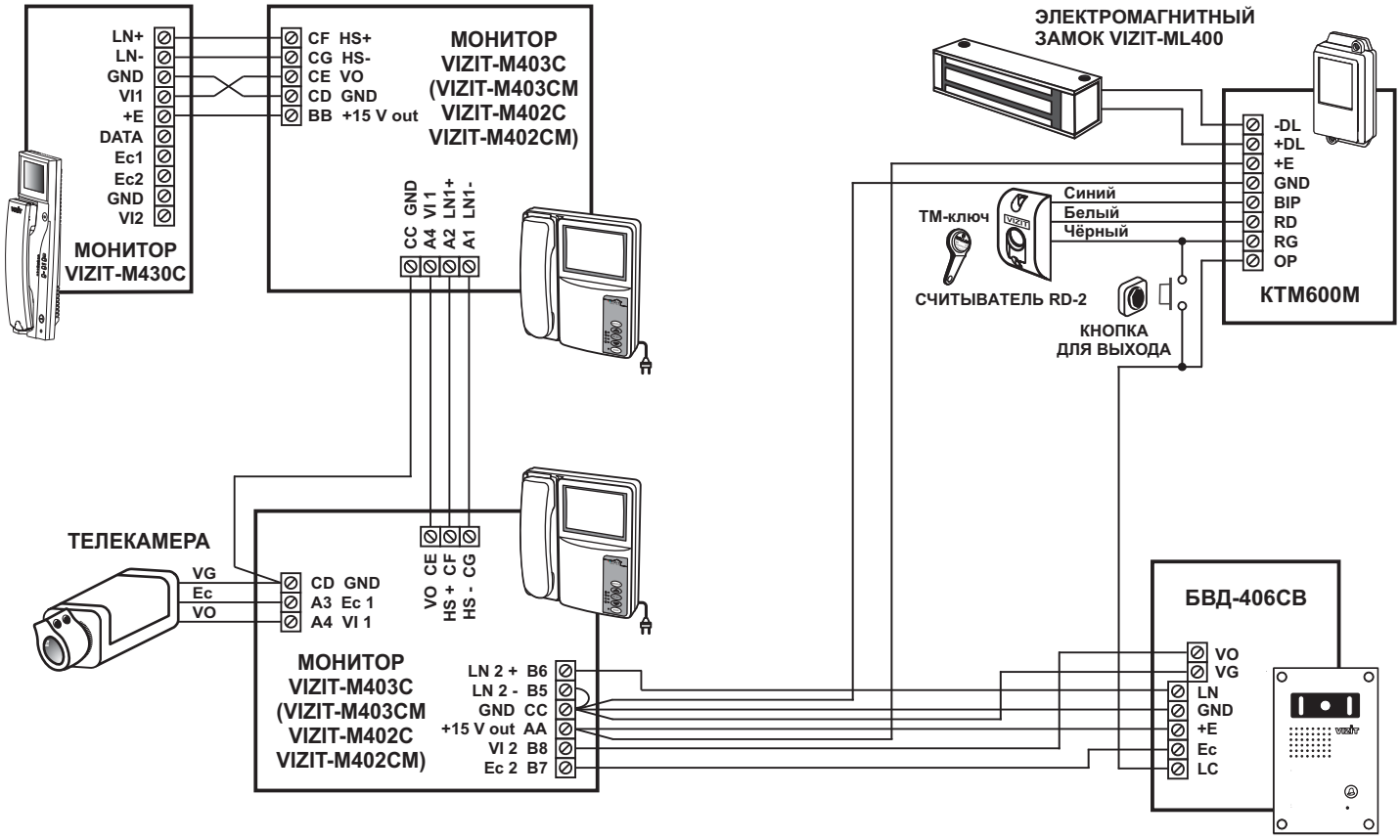

Рисунок 4 - Схема соединений **БВД-406СВ** с мониторами **VIZIT-M403C (VIZIT-M403CM**, **VIZIT-M402C**, **VIZIT-M402CM)**, **VIZIT-M430C**, контроллером **VIZIT-KTM600M** и электромагнитным замком **VIZIT-ML400**

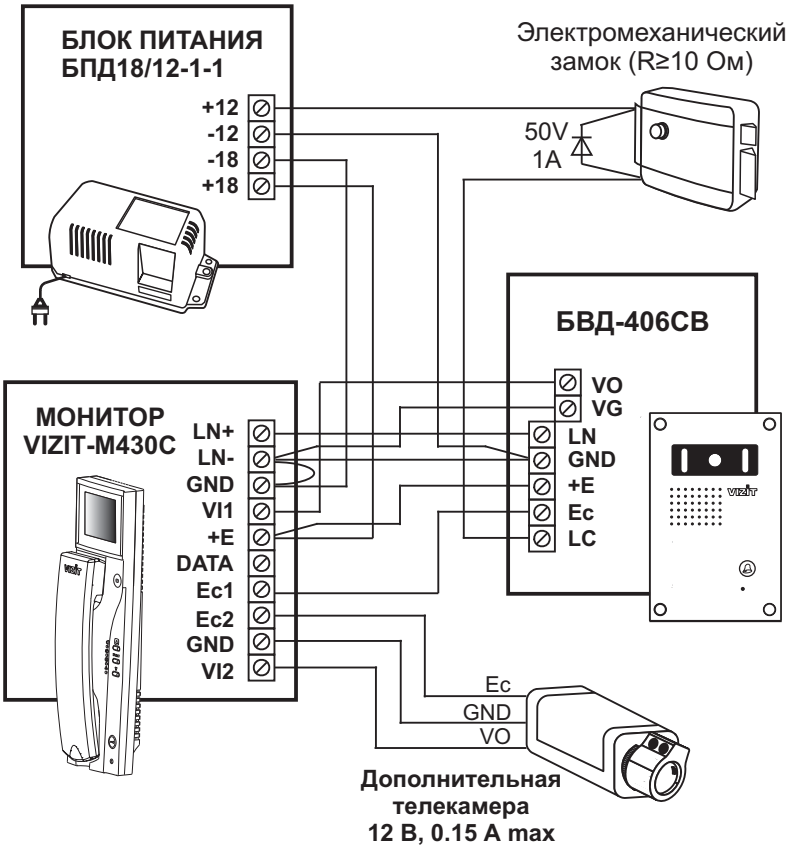

Рисунок 5 - Схема соединений **БВД-406СВ** с монитором **VIZIT-M430C,** дополнительной телекамерой и электромеханическим замком

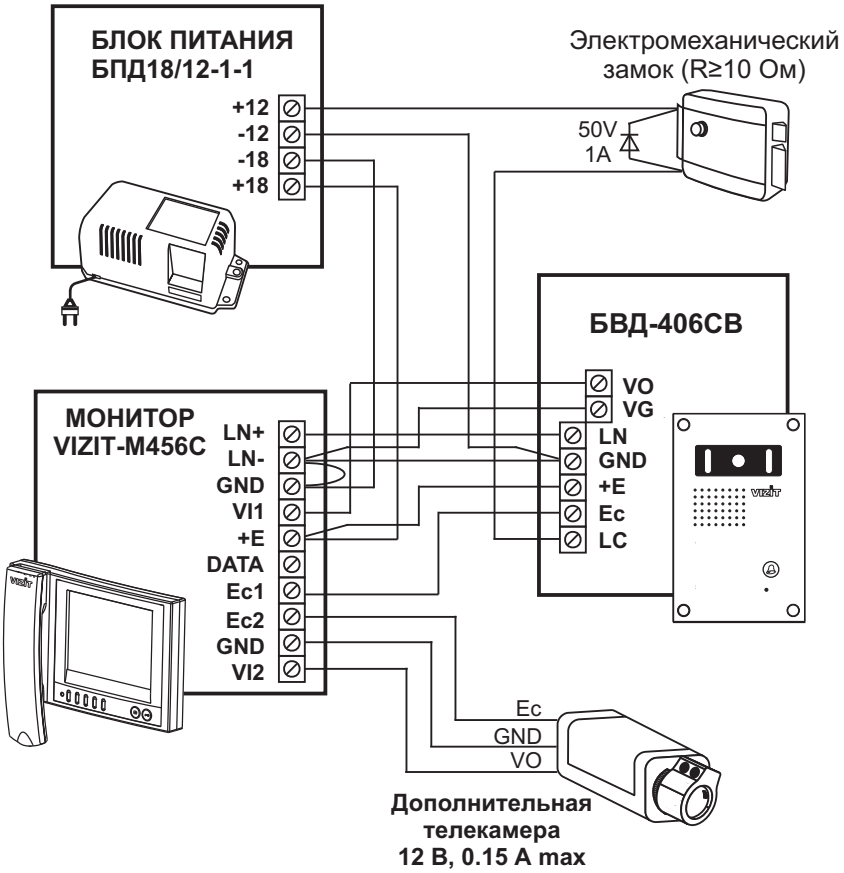

Рисунок 6 - Схема соединений **БВД-406СВ** с монитором **VIZIT-M456C,** дополнительной телекамерой и электромеханическим замком

На рисунках **3 - 6** использованы следующие обозначения:

VO	**(VIDEO OUT)**	- выход видео;
VG	**(VIDEO GROUND)**	- общий провод для видеосигнала с телекамеры **БВД**;
LN		- линия связи (линия +);
GND	**(GROUND)**	- общий провод (линия -);
+E		- питание блока вызова;
Ec		- питание телекамеры блока вызова;
LC		- управление открыванием замка.

Для подключения замка рекомендуется использовать отдельные провода в соответствии со схемами соединений на рисунках **3-6**.

Длина кабеля для питания электромагнитного замка **VIZIT-ML400** (рисунок **4**) указана с учетом подключения замка через контроллер ключей ТМ.

Длина кабеля для питания электромеханического замка **EL-301** (рисунки **3, 5, 6**) указана с учетом подключения замка через электронный ключ **БВД**.

При длине кабеля большем, чем указано в таблице 2, для монтажа использовать провода большего сечения.

Сопротивление проводов для подключения электромагнитного замка **VIZIT-ML400** должно быть не более **3 Ом**, для подключения электромеханического замка **EL-301** - не более **2 Ом**.

Сопротивление проводов линии связи от **БВД** до монитора должно быть не более **10 Ом.**

Для уменьшения вероятности появления помех на экране монитора рекомендуется выполнять линию видеосигнала коаксиальным кабелем РК-75. При подключении к клеммам **БВД** закрепите кабель скобой на крышке **БВД**. При подключении **БВД** к мониторам напряжение питания **16-18 В** на **БВД** подается с клеммы +15 Vout монитора.

При использовании электромеханического замка на его клеммах рекомендуется установить диод типа 1N4007, как показано на рисунках **3, 5, 6** паспорта (диод в комплект поставки блока управления не входит).

ПРОВЕРКА ИЗДЕЛИЯ И ПОРЯДОК РАБОТЫ

Перед включением изделия проверьте правильность монтажа.

Включите блок питания в сеть. Контролируйте включение ламп подсветки в **БВД**.

Нажмите на **БВД** кнопку "🔔" вызова абонента.

В мониторе звучит сигнал вызова на время нажатия кнопки.

Сигнал вызова дублируется на **БВД**. На экране монитора появляется изображение.

Снимите трубку переговорную с монитора и проверьте наличие дуплексной связи между посетителем и абонентом.

Проверьте изображение на мониторе. При необходимости, настройте яркость, контрастность и насыщенность изображения.

Нажмите на мониторе кнопку открывания замка. Замок открывается на время удержания кнопки, в **БВД** звучит сигнал открывания замка.

При отпускании кнопки открывания замка изделие снова переходит в режим связи между посетителем и абонентом.

Установите трубку переговорную в держатель на мониторе . Изделие переходит в дежурный режим.

При снятии трубки с монитора после вызова абонента время связи между посетителем и абонентом ограничено. По истечении времени **(60 ± 5) с** после снятия трубки с монитора изделие переходит в дежурный режим. Если после вызова абонента трубка с монитора не снимается, то, по истечении времени **(60 ± 5) с** после вызова абонента, изделие переходит в дежурный режим.

При нажатии на мониторе кнопки открывания замка без снятия трубки с монитора во время поступления вызова замок открывается на время удержания кнопки, на **БВД** звучит сигнал, соответствующий режиму открывания замка. При отпускании кнопки прекращается звуковой сигнал, и изделие переходит в дежурный режим.

Включение режима видеоконтроля обстановки перед блоком вызова или телекамерой описано в паспорте монитора.

Если после включения режима видеоконтроля с монитора снять трубку переговорную, то, одновременно с видеоконтролем обстановки, между изделием и монитором устанавливается режим дуплексной связи. При установке трубки на монитор изделие переходит в дежурный режим.